ELETTROPOMPA PER SVUOTAMENTO SENTINA

AVVERTENZE D'USO

16012113 - UP1001 24V

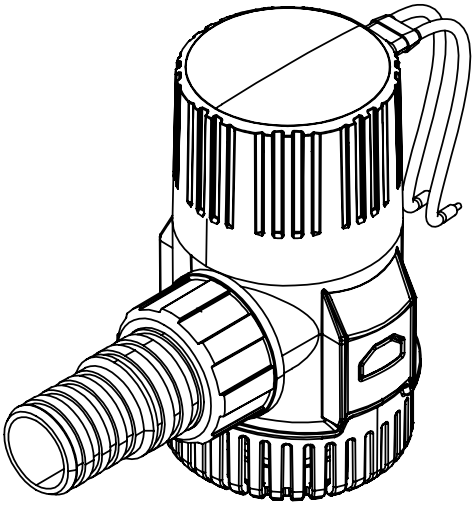

CE

16/10/2026

© MARCO S.p.A.

© MARCO S.p.A.

END USER SAFETY INFORMATION – READ BEFORE INSTALLATION

Informazioni di sicurezza per l'utente finale – Leggere prima dell'installazione.
Sicherheitshinweise für den Endnutzer – Vor der Installation lesen.
Informations de sécurité pour l'utilisateur final – Lire avant l'installation.
Información de seguridad para el usuario final – Leer antes de la instalación.
Informações de segurança para o utilizador final – Ler antes da instalação.

This pump shall be installed, operated and maintained only by qualified personnel in accordance with the instructions. Non-compliance may result in electric shock, fire, serious injury or death.

IT: La pompa deve essere installata, utilizzata e manutenuta solo da personale qualificato secondo le istruzioni. Il mancato rispetto può causare folgorazione, incendio, lesioni gravi o morte.
DE: Die Pumpe darf nur von qualifiziertem Personal gemäß der Anleitung installiert, betrieben und gewartet werden. Nichteinhaltung kann zu Elektroschock, Brand, schweren Verletzungen oder Tod führen.
FR: La pompe ne doit être installée, utilisée et entretenue que par du personnel qualifié conformément aux instructions. Le non-respect peut entraîner électrocution, incendie, blessures graves ou mort.
ES: La bomba solo debe ser instalada, operada y mantenida por personal cualificado según las instrucciones. El incumplimiento puede provocar descarga eléctrica, incendio, lesiones graves o muerte.
PT: A bomba deve ser instalada, operada e mantida apenas por pessoal qualificado, de acordo com as instruções. O incumprimento pode causar choque eléctrico, incêndio, ferimentos graves ou morte.

Intended use. This pump is designed exclusively for pumping fresh water and salt water at ambient temperature.

IT: Questa pompa è progettata esclusivamente per acqua dolce e acqua salata a temperatura ambiente.
DE: Diese Pumpe ist ausschließlich für S"ußwasser und Salzwasser bei Umgebungstemperatur ausgelegt.
FR: Cette pompe est conçue exclusivement pour l'eau douce et l'eau sal'ee à température ambiante.
ES: Esta bomba está diseñada exclusivamente para agua dulce y agua salada a temperatura ambiente.
PT: Esta bomba foi concebida exclusivamente para 'agua doce e 'agua salgada à temperatura ambiente.

Prohibited use. Do not use with solvents, chemical or corrosive agents, or flammable liquids. Do not use in potentially explosive atmospheres. This product is not ATEX certified. Risk of explosion, fire and serious injury.

IT: Non utilizzare con solventi, agenti chimici o corrosivi, o liquidi infiammabili. Non utilizzare in atmosfere potenzialmente esplosive. Il prodotto non è certificato ATEX. Rischio di esplosione, incendio e lesioni gravi.
DE: Nicht mit Lösungsmitteln, chemischen oder korrosiven Stoffen oder brennbaren Flüssigkeiten verwenden. Nicht in explosionsgefährdeter Atmosphäre verwenden. Das Produkt ist nicht ATEX-zertifiziert. Explosions-, Brand- und Verletzungsgefahr.
FR: Ne pas utiliser avec des solvants, des agents chimiques ou corrosifs, ni des liquides inflammables. Ne pas utiliser en atmosphère potentiellement explosive. Ce produit n'est pas certifié ATEX. Risque d'explosion, d'incendie et de blessures graves.
ES: No utilizar con disolventes, agentes químicos o corrosivos, ni líquidos inflamables. No utilizar en atmósferas potencialmente explosivas. Este producto no está certificado ATEX. Riesgo de explosión, incendio y lesiones graves.
PT: Não utilizar com solventes, agentes químicos ou corrosivos, nem líquidos inflamáveis. Não utilizar em atmosferas potencialmente explosivas. O produto não é certificado ATEX. Risco de explosão, incêndio e lesões graves.

High temperature. The motor and pump may reach high surface temperatures during or after operation. Avoid contact.

IT: Il motore e la pompa possono raggiungere elevate temperature superficiali durante o dopo il funzionamento. Evitare il contatto.
DE: Motor und Pumpe können während oder nach dem Betrieb hohe Oberflächentemperaturen erreichen. Kontakt vermeiden.
FR: Le moteur et la pompe peuvent atteindre des températures de surface élevées pendant ou après le fonctionnement. Éviter tout contact.
ES: El motor y la bomba pueden alcanzar temperaturas superficiales elevadas durante o después del funcionamiento. Evitar el contacto.
PT: O motor e a bomba podem atingir temperaturas superficiais elevadas durante ou após o funcionamento. Evitar o contacto.

Isolation from supply. Before any installation, inspection, cleaning or maintenance, disconnect the pump from the mains supply.

IT: Prima di installazione, ispezione, pulizia o manutenzione, disconnettere la pompa dalla rete.
DE: Vor Installation, Prüfung, Reinigung oder Wartung die Pumpe vom Netz trennen.

© MARCO S.p.A.

FR: Avant toute installation, inspection, nettoyage ou maintenance, débrancher la pompa du réseau.
ES: Antes de cualquier instalación, inspección, limpieza o mantenimiento, desconectar la bomba de la red.
PT: Antes de qualquer instalação, inspeção, limpeza ou manutenção, desligar a bomba da rede.

Protective covers. Do not remove the protective covers while the motor is in operation.
IT: Non rimuovere le protezioni mentre il motore è in funzione.
DE: Schutzabdeckungen nicht entfernen, während der Motor in Betrieb ist.
FR: Ne pas retirer les protections pendant que le moteur est en marche.
ES: No retirar las protecciones mientras el motor está en funcionamiento.
PT: Não remover as proteções enquanto o motor estiver em funcionamento.

Moving parts. Do not insert fingers or objects into moving parts (e.g. drive or gears).
IT: Non inserire dita o oggetti nelle parti in movimento (es. trasmissione o ingranaggi).
DE: Keine Finger oder Gegenstände in bewegte Teile (z. B. Antrieb oder Getriebe) einführen.
FR: Ne pas introduire doigts ou objets dans les pièces en mouvement (ex. transmission ou engrenages).
ES: No introducir dedos u objetos en partes móviles (ej. transmisión o engranajes).
PT: Não introduzir dedos ou objectos em partes em movimento (ex. transmissão ou engrenagens).

Electrical installation. Install a correctly rated fuse and switch in accordance with the pump electrical specifications. Protect cables from mechanical damage, heat and moisture.
IT: Installare fusibile e interruttore adeguati secondo le specifiche elettriche della pompa. Proteggere i cavi da danni meccanici, calore e umidità.
DE: Sicherung und Schalter gemäß den elektrischen Daten der Pumpe einbauen. Kabel vor mechanischer Beschädigung, Hitze und Feuchtigkeit schützen.
FR: Installer un fusible et un interrupteur adaptés selon les spécifications électriques de la pompe. Protéger les câbles des dommages mécaniques, chaleur et humidité.
ES: Instalar fusible e interruptor adecuados según las especificaciones eléctricas de la bomba. Proteger los cables de daños mecánicos, calor y humedad.
PT: Instalar fusível e interruptor adequados conforme às especificações eléctricas da bomba. Proteger os cabos de danos mecânicos, calor e humidade.

No modifications. Do not modify the pump or its electrical connections.
IT: Non modificare la pompa né le sue connessioni elettriche.
DE: Pumpe und elektrische Anschlüsse nicht verändern.
FR: Ne pas modifier la pompe ni ses connexions électriques.
ES: No modificar la bomba ni sus conexiones eléctricas.
PT: Não modificar a bomba nem as suas ligações eléctricas.

Cable sizing. Size the cable section correctly according to cable length, in compliance with local regulations.
IT: Dimensionare correttamente la sezione dei cavi in funzione della loro lunghezza, in conformità con le normative locali.
DE: Kabelquerschnitt in Abhängigkeit der Kabellänge korrekt dimensionieren, in Übereinstimmung mit den lokalen Vorschriften.
FR: Dimensionner correctement la section des câbles en fonction de leur longueur, conformément à la réglementation locale.
ES: Dimensionar correctamente la sección de los cables según su longitud, de conformidad con la normativa local.
PT: Dimensionar correctamente a secção dos cabos em função do seu comprimento, em conformidade com a regulamentação local.

© MARCO S.p.A.

DESCRIZIONE

Le nuove pompe ad immersione, disponibili in 12V e 24V, garantiscono installazione rapida, facilità di manutenzione e affidabilità operativa anche in condizioni di utilizzo gravose a bordo. Il design motore–girante con attacco a baionetta consente la sostituzione del solo motore senza scollegare le tubazioni né rimuovere il corpo pompa dalla sentina, riducendo i tempi di intervento e semplificando le operazioni di manutenzione. Il portagomma multifunzione, compatibile con due diametri di tubo, assicura flessibilità di installazione sia su nuovi impianti sia in applicazioni di retrofit. La valvola di non ritorno integrata impedisce il riflusso dell'acqua e garantisce lo svuotamento completo della sentina, contribuendo a migliorare l'efficienza complessiva del sistema e a ridurre interventi indesiderati. Certificate ISO 8849 e ISO 8846.

DATI TECNICI

DATI PRODOTTO				
CODICE	**TIPO**	**DESCRIZIONE**	**PESO**	
16012113	UP1001	UP1001 12V pompa immersione con valvola di non ritorno 63 l/min	kg	0,5
			lb	1.1

DATI MOTORE						
TENSIONE [V]	**ASSORBIMENTO MAX [A]**	**FUSIBILE [A]**	**POTENZA MOTORE [W]**	**PROTEZIONE IP**	**CAVI**	
24 DC	2,5	5	60	67	mm^2	0.75
					AWG	18

DATI POMPA					
ADESCAMENTO [m]	**PORTATA MAX [l/min]**	**PRESSIONE MAX [bar]**	**TUBO [mm]**	**TENUTA**	**O-RING**
-	63	0,4	25	NBR	NBR

DATI POMPA (USA)					
ADESCAMENTO [ft]	**PORTATA MAX [gpm]**	**PRESSIONE MAX [psi]**	**TUBO [in]**	**TENUTA**	**O-RING**
-	16.6	5.8	1	NBR	NBR

FLUIDI AMMESSI / NON AMMESSI

LIQUIDI		***PERICOLI***				
IL MANCATO RISPETTO DELLA TEMPERATURA MAX. INDICATA PER IL LIQUIDO TRASFERITO FA DECADERE LA GARANZIA		INCENDIO / ESPLOSIONE	SOVRACCARICO MOTORE	CORROSIONE POMPA	DANNI ALLE PERSONE	DANNI ALLE GUARNIZIONI
OK	ACQUA (max 43 °C)					
NO	BENZINA	●			●	
	SOLVENTI	●			●	●
	LIQUIDI INFIAMMABILI con PM < 38 °C	●				
	LIQUIDI CON VISCOSITÁ > 20 cSt		●			
	PRODOTTI CHIMICI CORROSIVI			●	●	●
Dispositivo conforme ISO 8846						

© MARCO S.p.A.

SCHEMA ELETTRICO

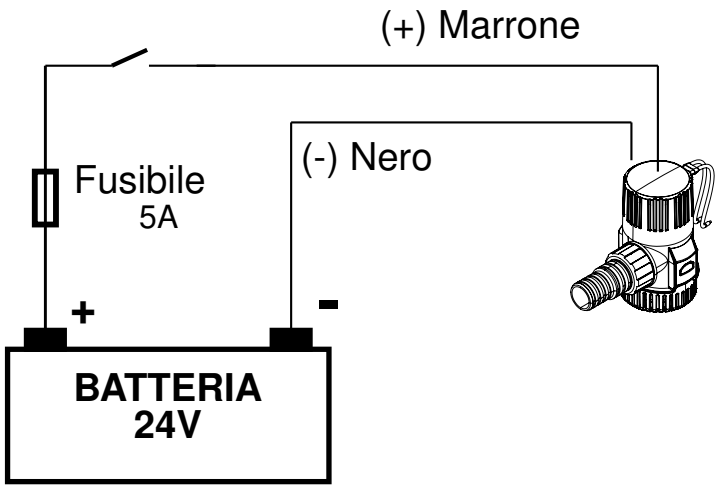

ATTENZIONE

La pompa è progettata per l'utilizzo con acqua dolce e salata. L'uso di altre sostanze particolarmente pericolose, caustiche o corrosive, potrebbero danneggiare la pompa, l'ambiente, le persone e le cose.

MONTAGGIO

Disassemblare come segue:

⇒ Sfilare la griglia dal resto della pompa.

⇒ Fissare la griglia su un piano di appoggio inserendo due viti in acciaio inox negli appositi fori ed avvitare.

⇒ Riagganciare il corpo pompa-motore alla griglia utilizzando le alette di fissaggio.

COLLEGAMENTO IDRAULICO

⇒ Utilizzare un tubo di collegamento del diametro adeguato alle bocche di uscita della pompa.

⇒ il tubo di collegamento in uscita alla pompa deve essere il più rettilineo e il più corto possibile in modo da evitare anse.

⇒ utilizzare solo fascette di serraggio di dimensioni adeguate ed in acciaio inox.

COLLEGAMENTO ELETTRICO

⇒ Il cavo marrone (+) è positivo e si collega al polo positivo della batteria. Il cavo nero (-) è negativo e si collega al polo negativo della batteria.

⇒ L'installazione del fusibile è obbligatoria.

⇒ L'installazione elettrica deve essere eseguita in un luogo asciutto per evitare il contatto con l'acqua.

GARANZIA

1. Il periodo di garanzia è di 2 anni dalla data d'acquisto come risulta dalla relativa fattura.
2. Nel caso la fattura non fosse disponibile il periodo di garanzia di 2 anni sarà calcolato dalla data di fabbricazione.
3. La garanzia decade e s'intende nulla in caso d'utilizzazione non corretta o nel caso venissero ignorate le istruzioni contenute nel presente manuale.
4. La garanzia copre solamente i difetti di fabbricazione.
5. La garanzia non copre i costi connessi di installazione e smontaggio.
6. I costi di trasporto sono rimborsabili solo nel caso in cui la garanzia è stata debitamente riconosciuta e accettata da MARCO S.p.A. Questi costi saranno limitati ai costi di spedizione tra il magazzino di MARCO S.p.A. e la sede del cliente.
7. Nessuna nota di credito o reso sarà emessa prima di un test eseguito dal controllo di qualità di MARCO S.p.A. che dichiari difettoso il prodotto.

© MARCO S.p.A.

SCHEDA DI ASSEMBLAGGIO

Pos.	Q.tà	Descrizione	Description	Ricambio Spare Part
1	1	MOTORE POMPA	PUMP MOTOR	
2	1	CORPO POMPA	PUMP BODY	
3	1	GRIGLIA POMPA	PUMP GRID	
4	1	VALVOLA NON RITORNO	CHECK VALVE	
5	1	PORTAGOMMA	HOSE HOLDER	
6	1	GHIERA	RING NUT	

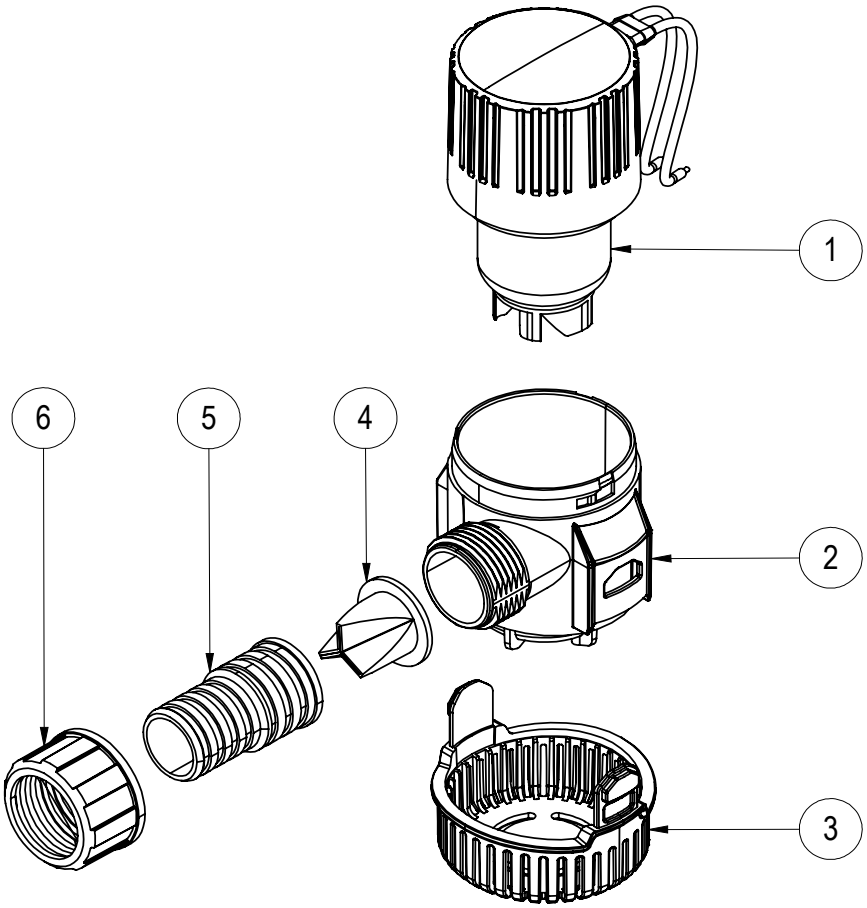

© MARCO S.p.A.

INGOMBRI

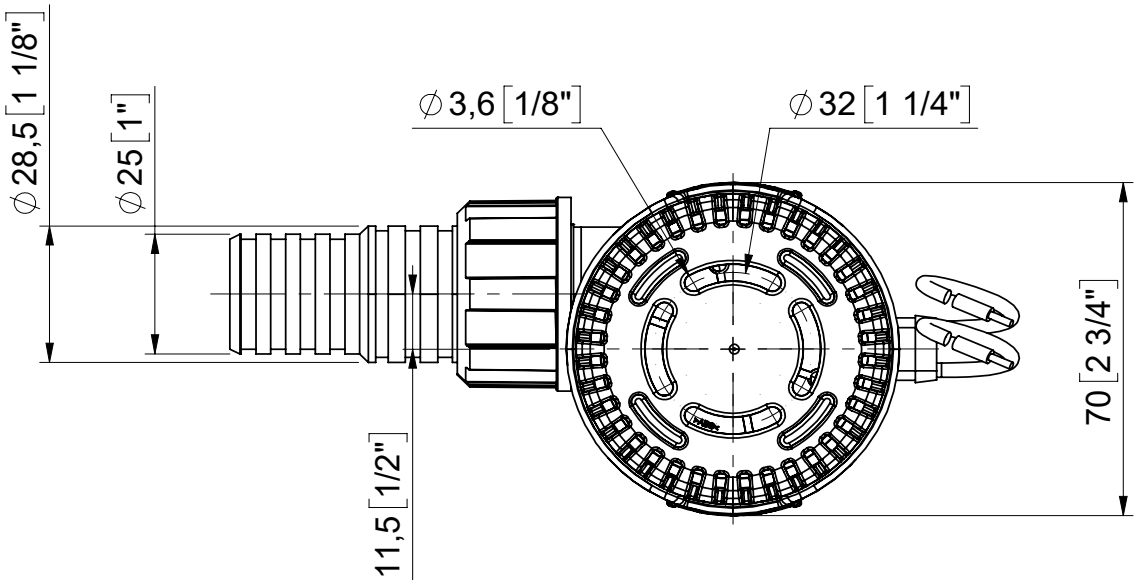

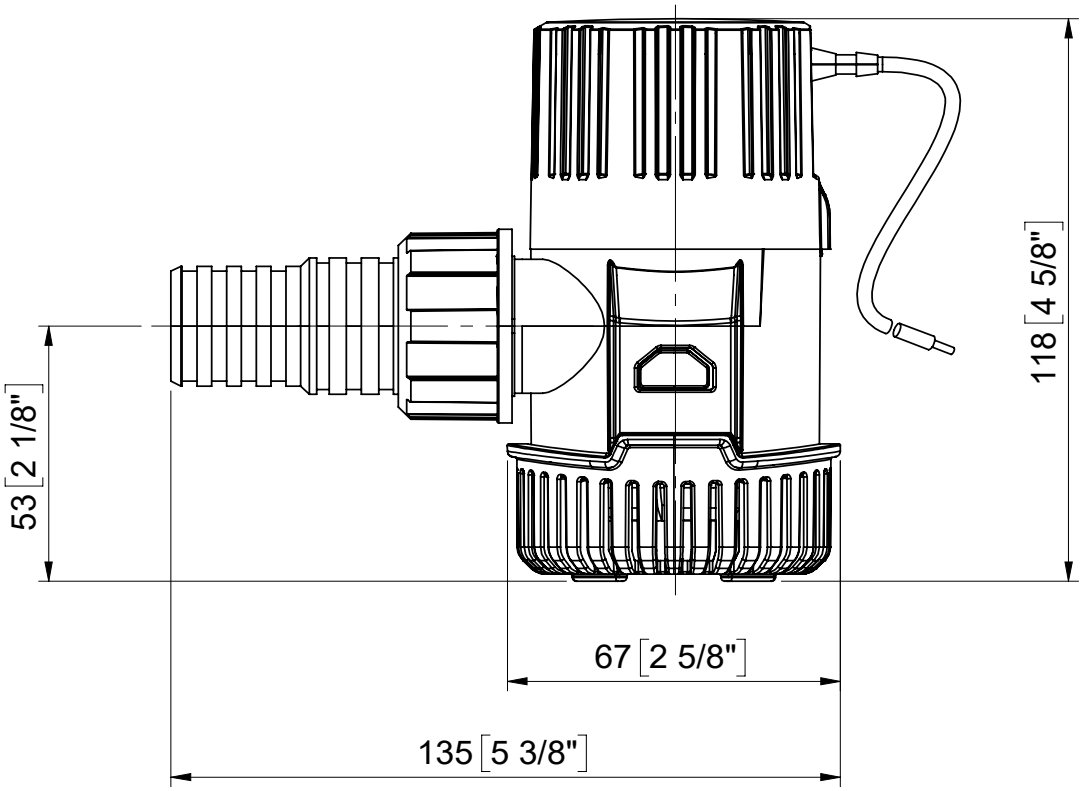

© MARCO S.p.A.

DIAGRAMMI

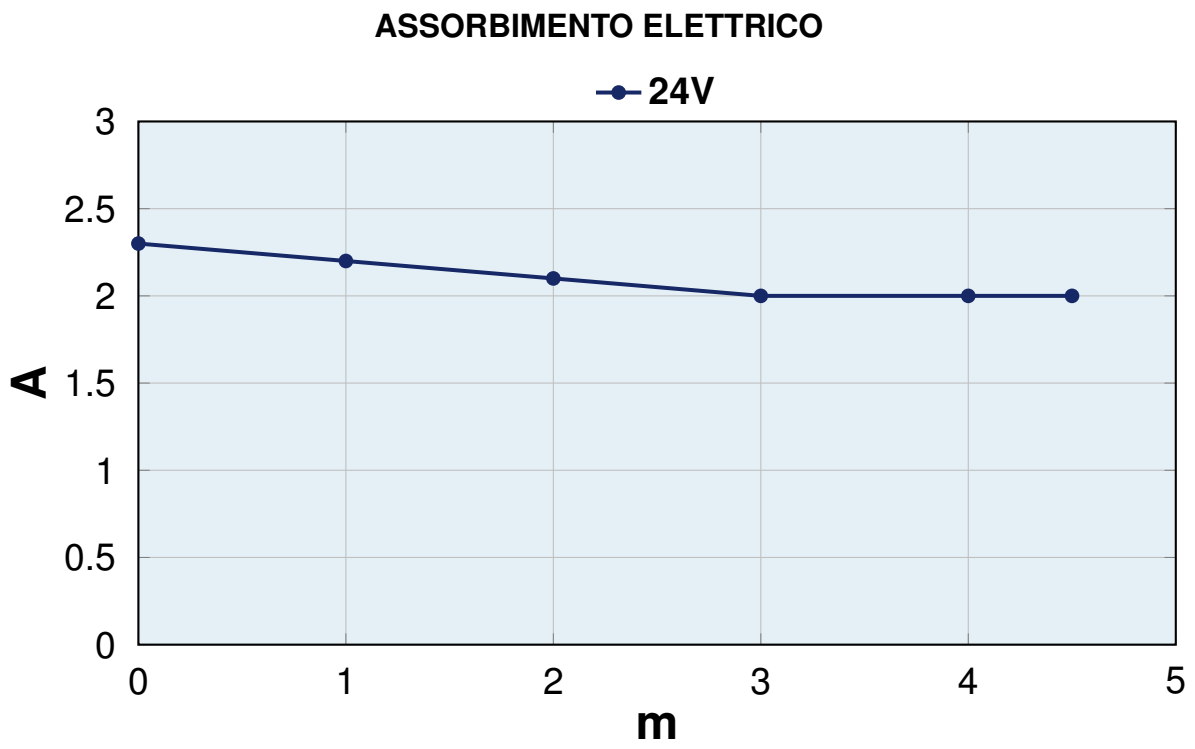

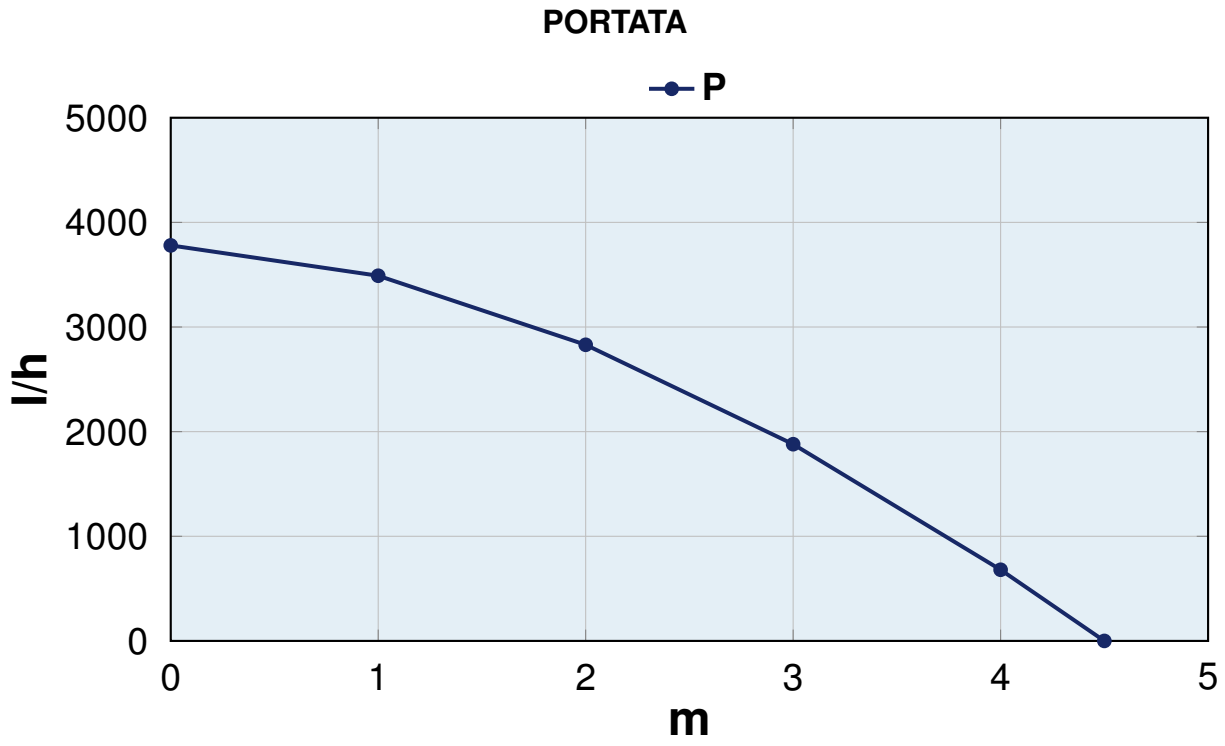

© MARCO S.p.A.

DIAGRAMMI

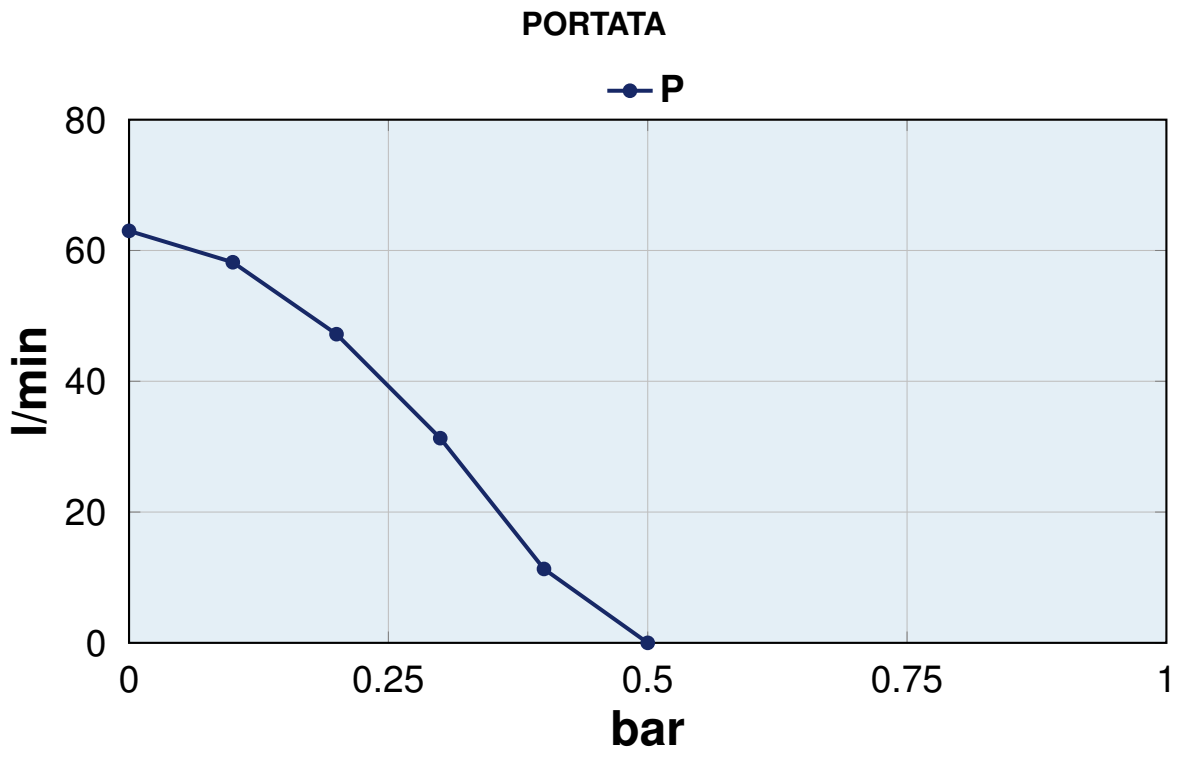

© MARCO S.p.A.

DICHIARAZIONE DI CONFORMITÀ C.E.

Confermiamo che il prodotto:

16012113 - UP1001 12V pompa immersione con valvola di non ritorno 63 l/min / *bilge pump*

è conforme alla Direttiva 2014/30/UE (ex. 2004/108/CE) relativa alla compatibilità elettromagnetica e alla Direttiva 2006/42/CE relativa alle macchine.

Questa dichiarazione è valida per tutti gli articoli prodotti secondo la documentazione tecnica che è parte di questa dichiarazione. In caso di eventuali verifiche pertinenti alla Compatibilità Elettromagnetica sono state applicate le seguenti normative:

EN 55014-1	Compatibilità elettromagnetica. Requisiti per gli elettrodomestici, gli utensili elettrici ed apparecchi similari. Parte 1: Emissione.

Questa dichiarazione è rilasciata sotto la responsabilità esclusiva di:

MARCO S.P.A.
Via Mameli 10 - 25014 Castenedolo - Brescia - Italy
Tel. 030/2134.1 Fax 030/2134.300

© MARCO S.p.A.

© MARCO S.p.A.

Italiano

English

Questo documento è proprietà di MARCO S.p.A la riproduzione e l'uso sono vietati.
Tutti i diritti sono riservati.
Per ulteriori informazioni vedere nostro sito internet - www.marco.it
MARCO S.p.A Via Mameli 10 - 25014 Castenedolo (Brescia) - Italia
tel. +39 030 2134.1 / Fax +39 030 2134.300

© MARCO S.p.A.